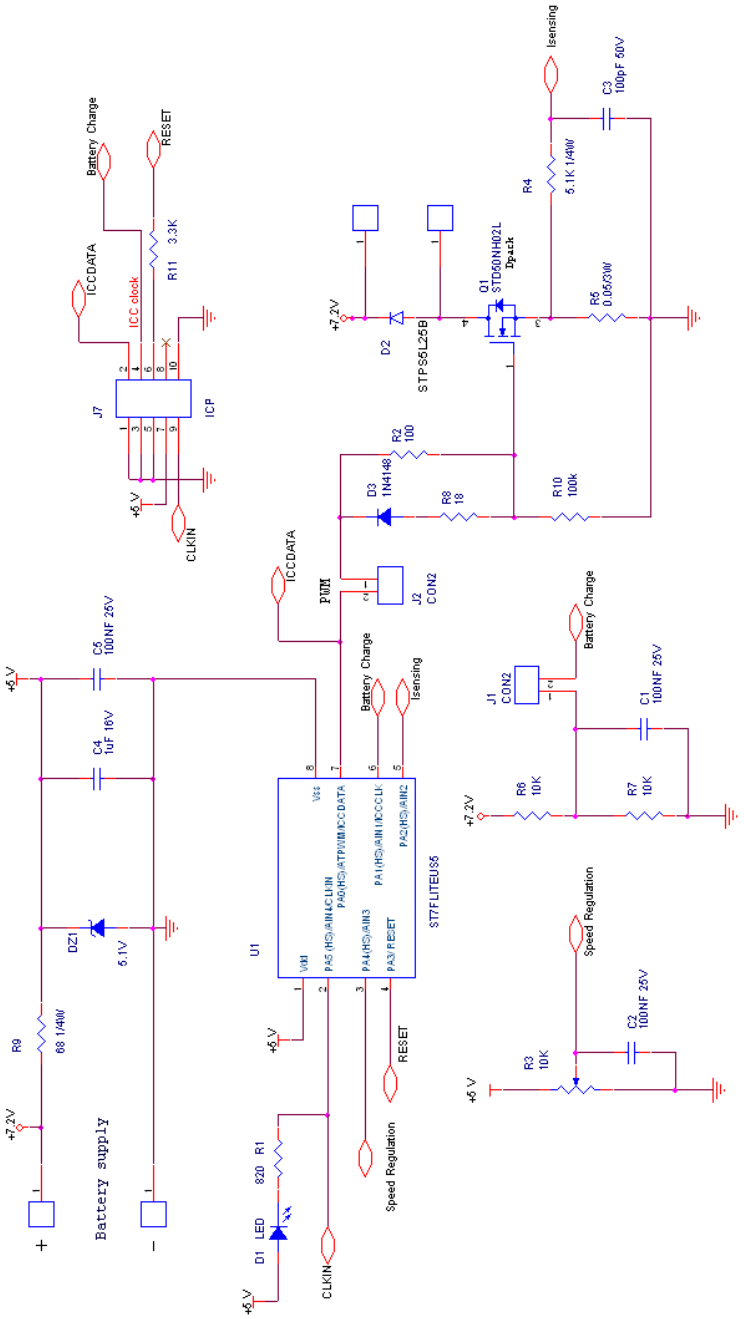STEVAL-IHM012V1 SCHEMATIC