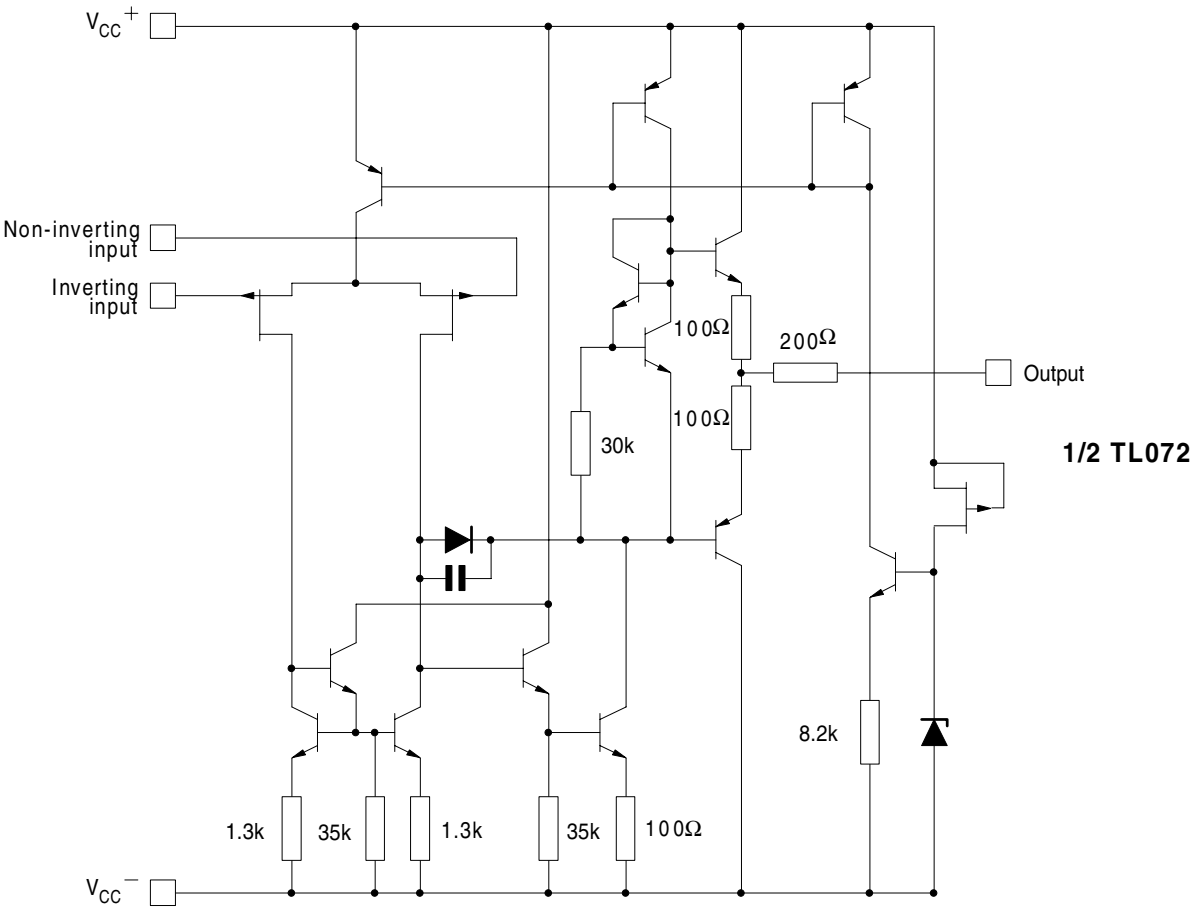
V_{CC}^{+}
Non-inverting input
Inverting input
100Ω
200Ω
Output
100Ω
30k
1/2 TL072
8.2k
1.3k
35k
1.3k
35k
100Ω
V_{CC}^{-}