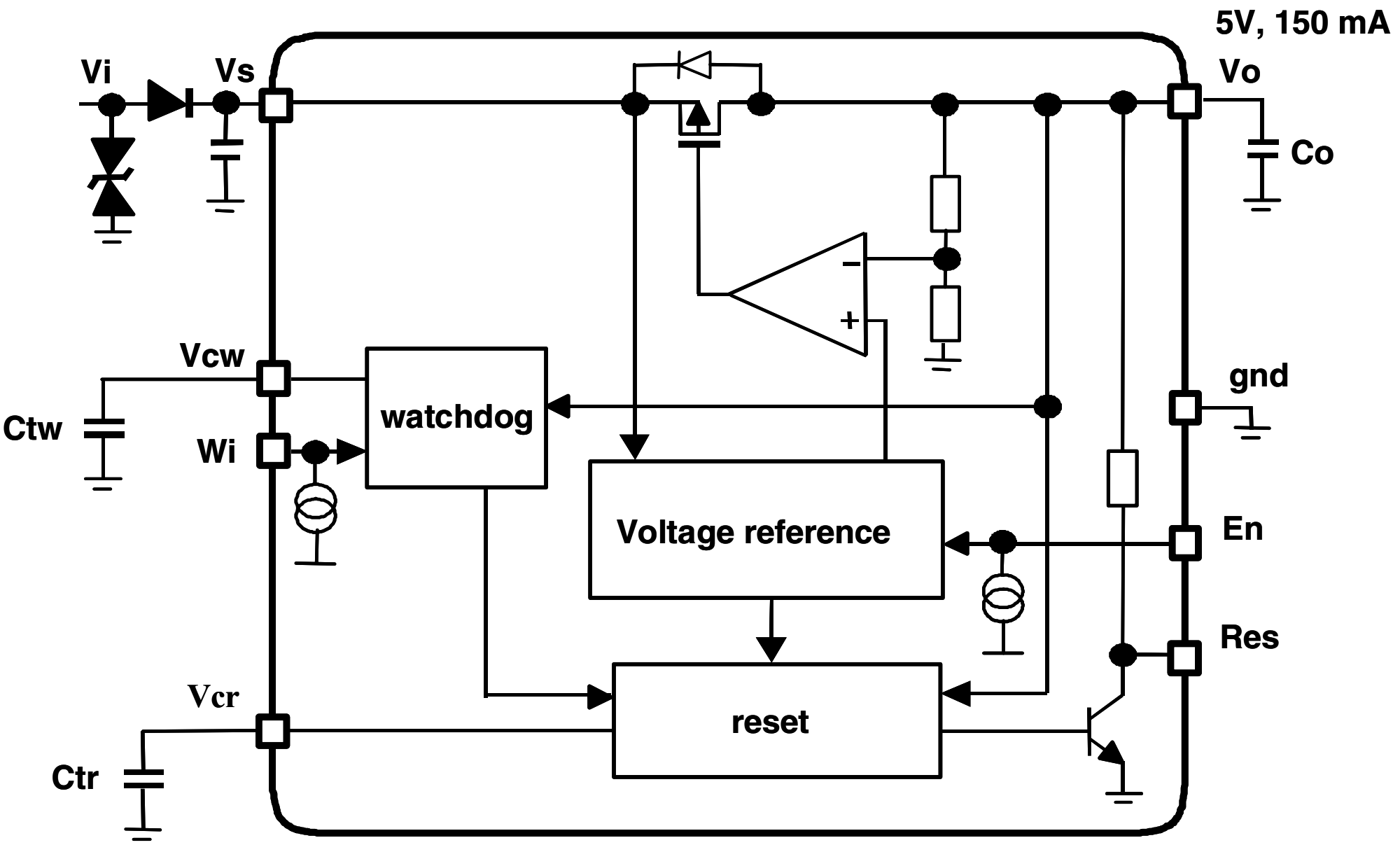
5V, 150 mA
Vi
Vs
Vo
Co
Vcw
Ctw
Wi
watchdog
gnd
Voltage reference
En
Res
Vcr
reset
Ctr