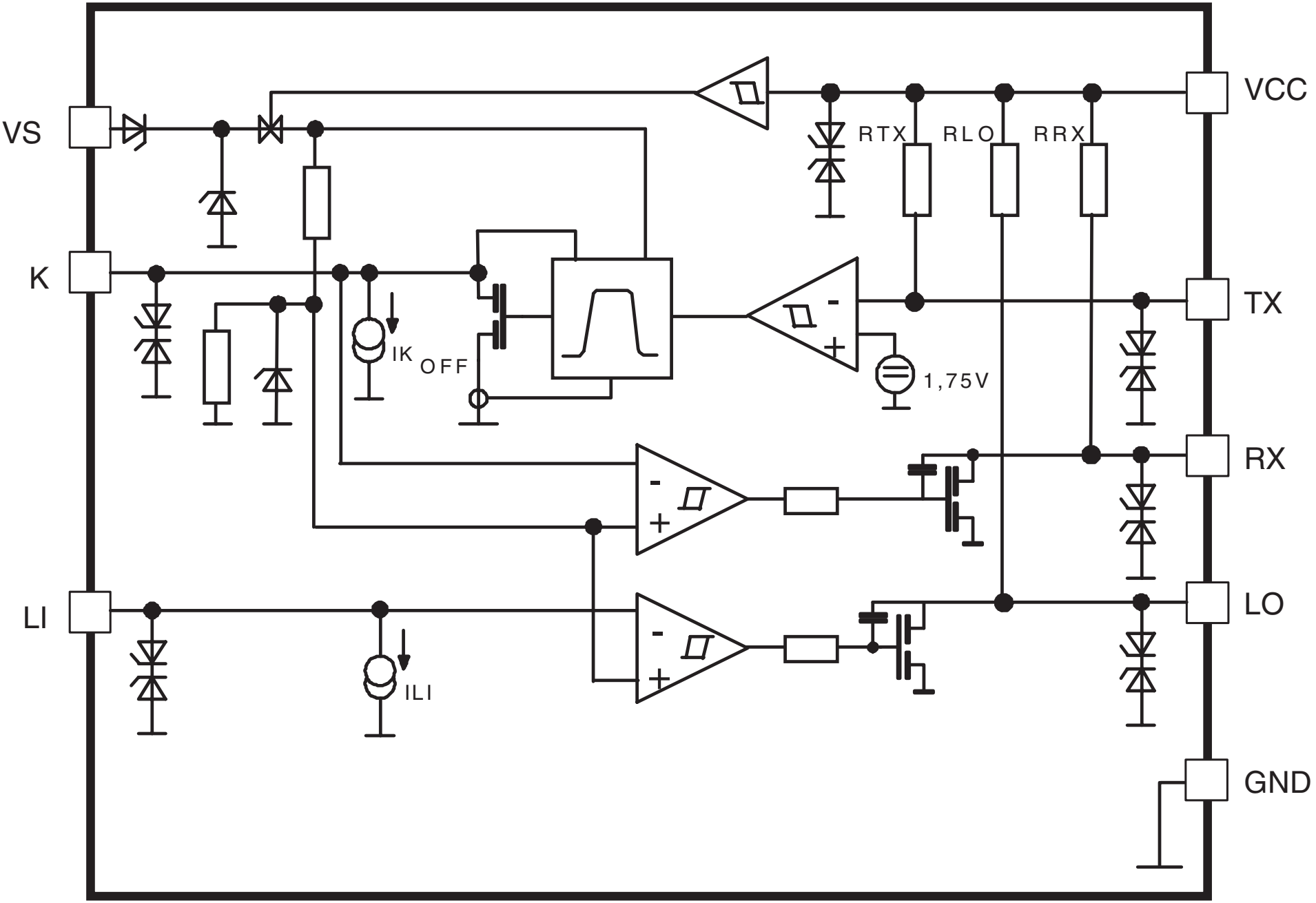
VS
K
LI
VCC
TX
RX
LO
GND
RTX
RLO
RRX
IK OFF
1,75V
ILI