STEVAL-TDR006V1

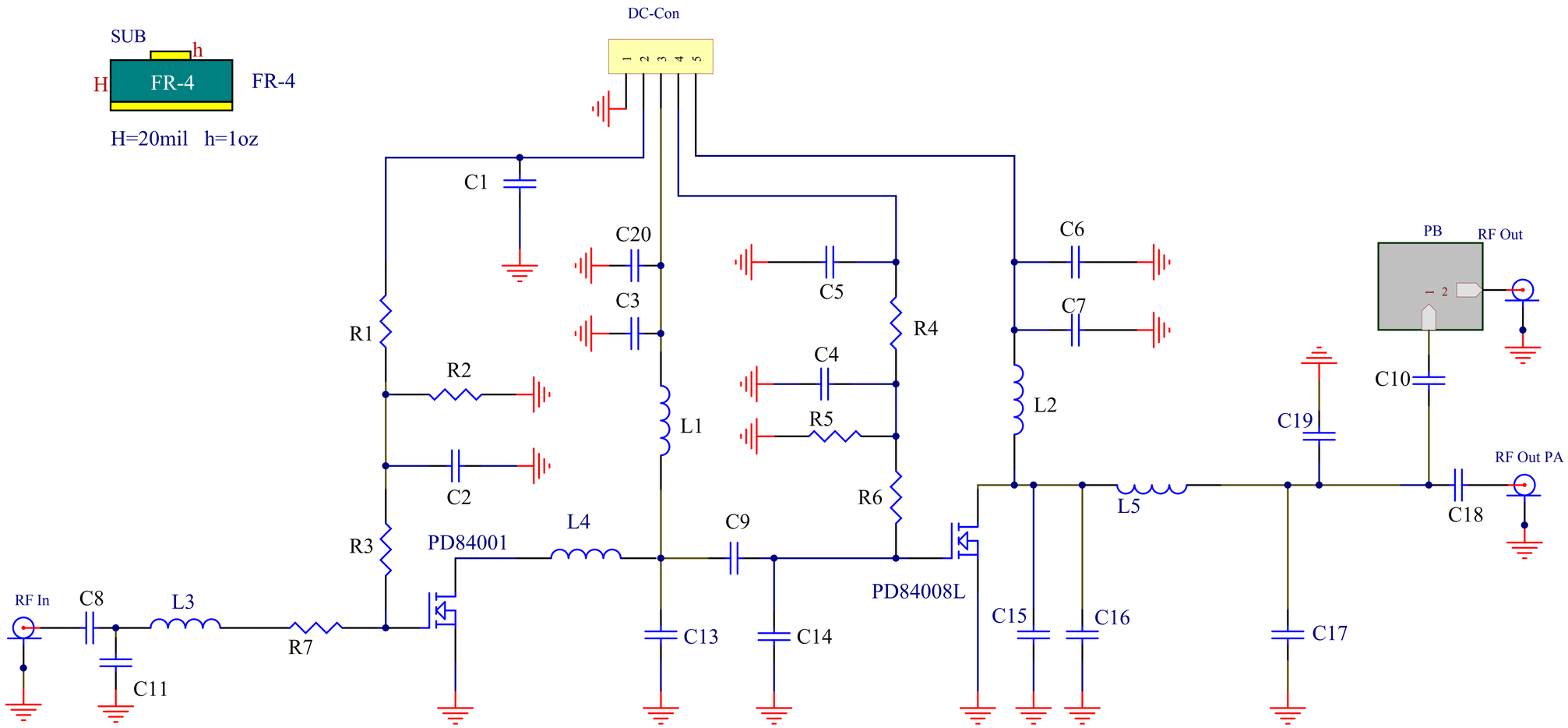
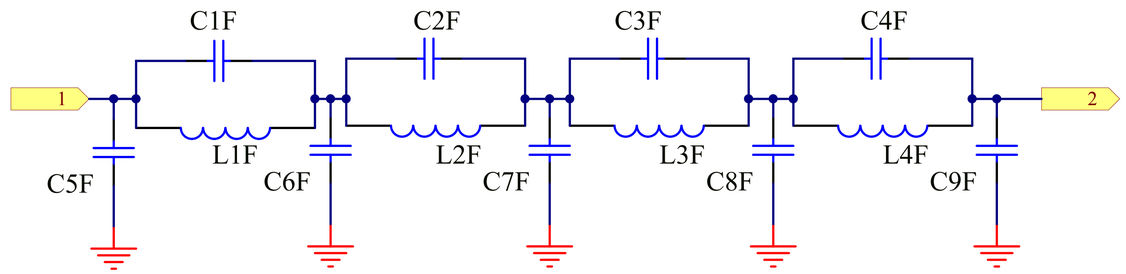
STEVAL-TDR006V1